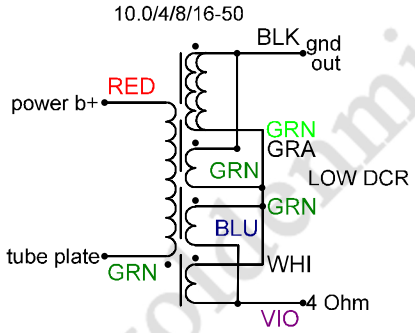

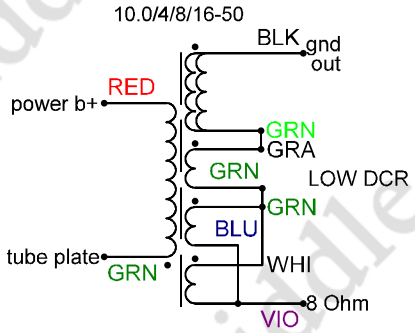

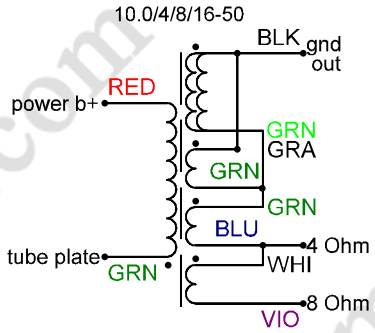

ГАБАРИТНЫЕ РАЗМЕРЫ И РАСПОЛОЖЕНИЕ ИЗДЕЛИЯ В КОЖУХЕ

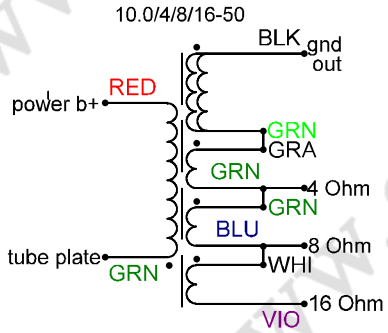

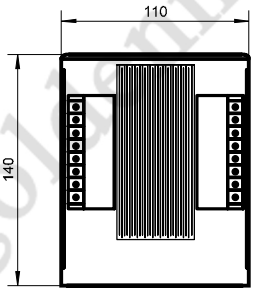

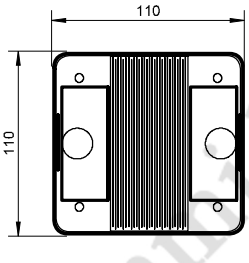

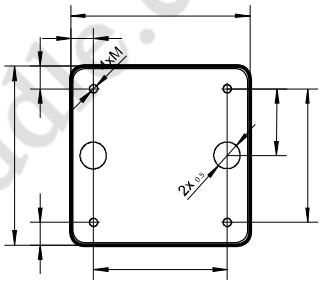

Description	SPECIFICATIONS	QC	Date	Name	Page no.
GOLDEN MIDDLE	DCR1@20C	PASS			Pages
	DCI @100V	PASS			Date
Schematic no. **50W output trafo**	L@50Hz	PASS			13
POT-SE-10.0/4/8-50	L@1000Hz	PASS			

ГАБАРИТНЫЕ РАЗМЕРЫ

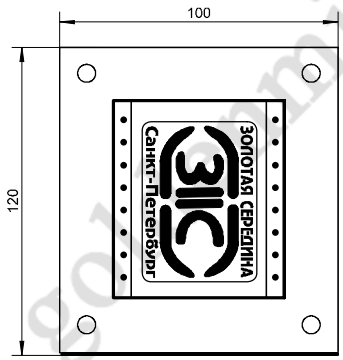

УСТАНОВОЧНЫЕ РАЗМЕРЫ

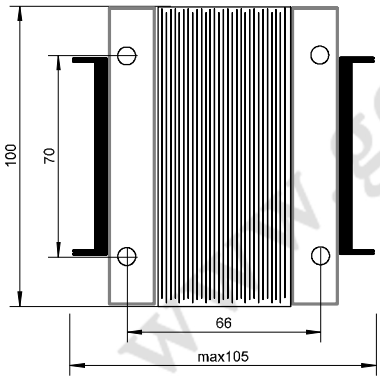

OT-SE-8.0/4/8-50

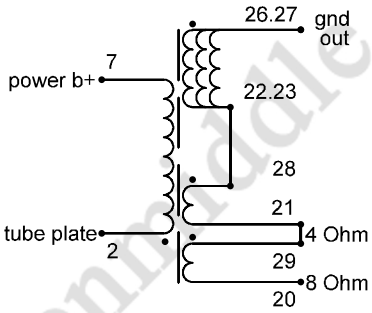

LOW DCR 4Ohm

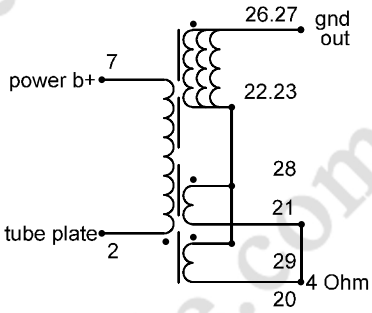

Description	TECHNICAL SPECIFICATIONS				
GOLDEN MIDDLE	CORE TYPE	EI 120X55 SM			
	CORE MATERIAL				
	MODIFICATION				
	DC VOLTAGE	CAT II 1000V			
	TECHNICAL DATA		QC	Date	Name
50W output trafo	DCR1@20C		PASS		
	DCI @250V		PASS		
Schematic no.	L220v@50Hz		PASS		
OT-SE-8.0/4/8-50	L2v@120Hz		PASS		
	L2v@1000Hz		PASS		

www.goldenmiddle.com